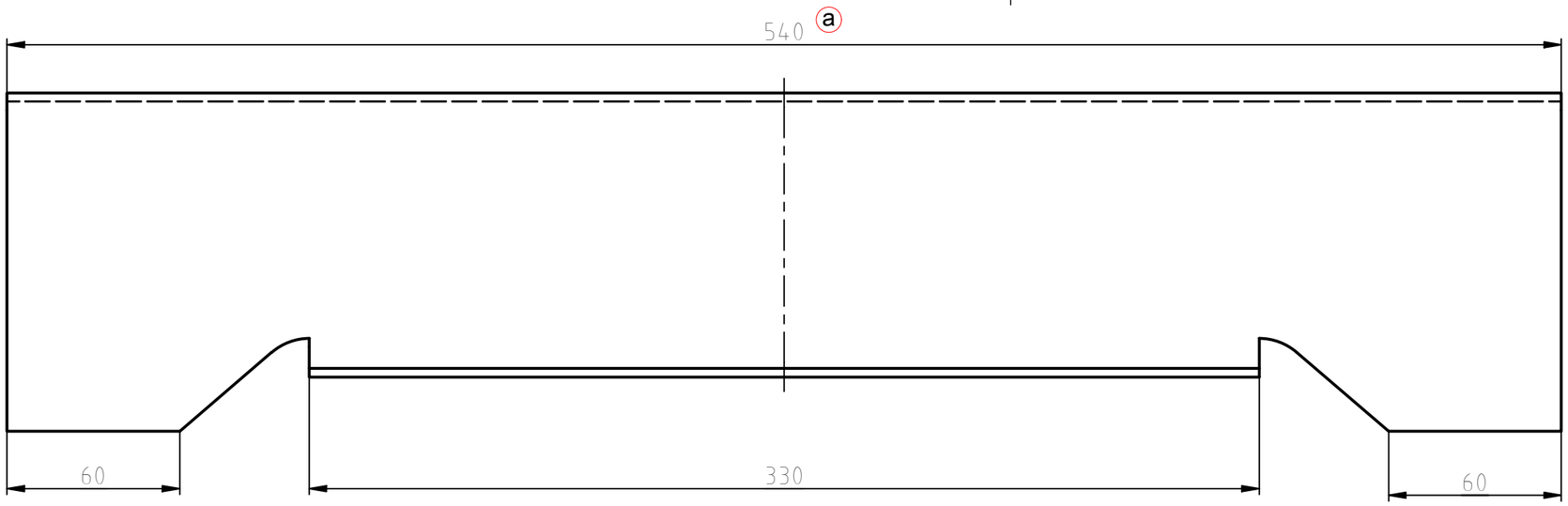

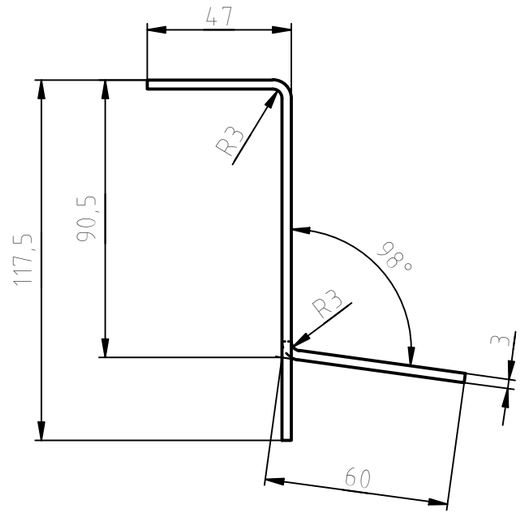

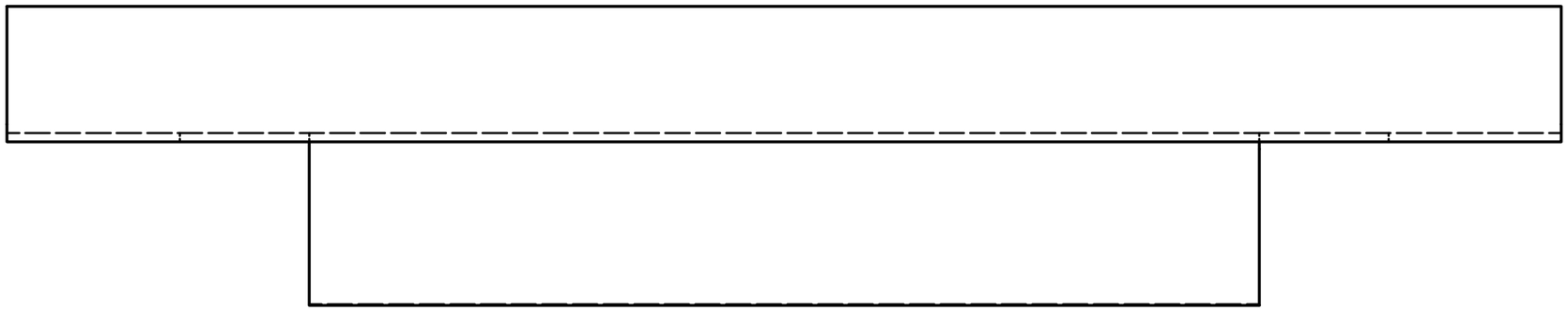

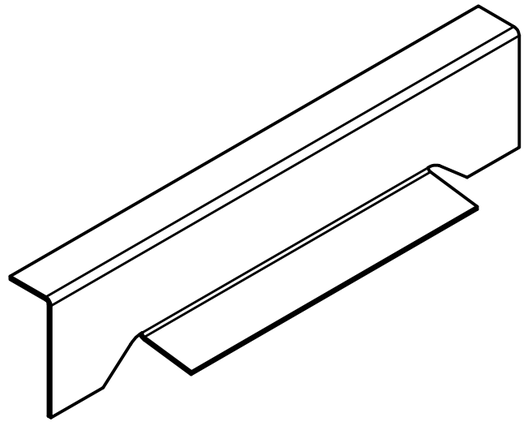

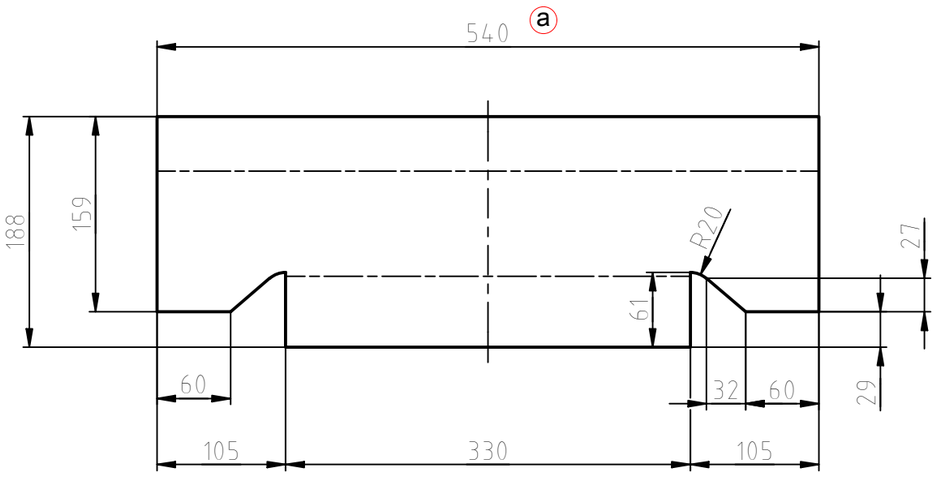

PÚ

a	DÉLKA	10.1.2024	MITTNER	16C00292	21	2,26 kg
Index	Změna	Datum změny	Změnu provedl	Užito u č.v. sestavy	Pozice	Hmotnost

CAD

Přesnost: ISO 2768 mK

Tolerování: ISO 8015

Název: KORYTO

Měřítko: 1:2 1:5

Kreslil: MITTNER Datum: 27.10.2020

Schválil: Datum:

Rozměr: P3 - 540x188

Materiál: X5CrNi18-10

Formát: A3

Typ: KT8D5RN2

Skupina: SPODEK

Poznámka:

Č.výkresu: 16C00406

Index: a

Starý výkres:

Listů: 1

List: 1

Dopravní podnik města Brna a.s.